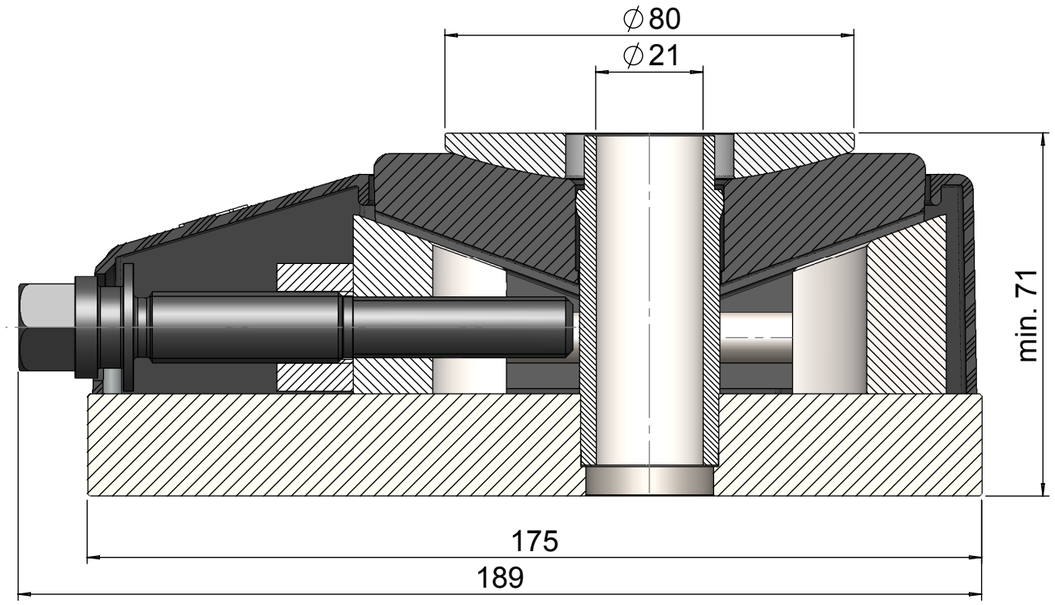

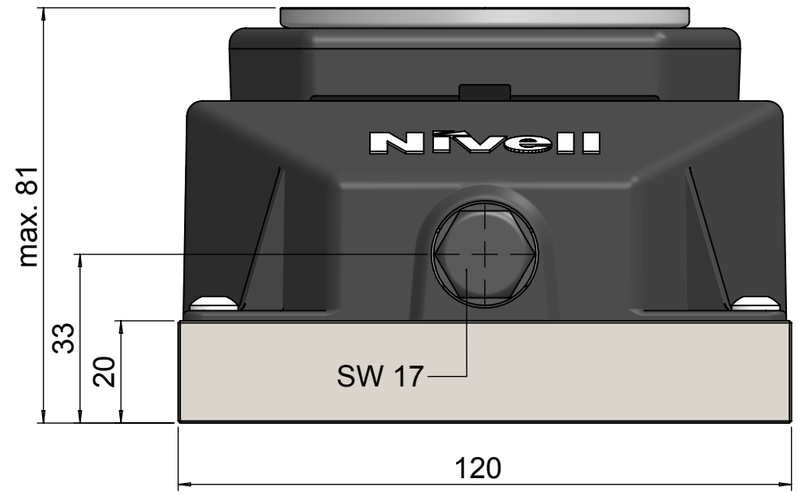

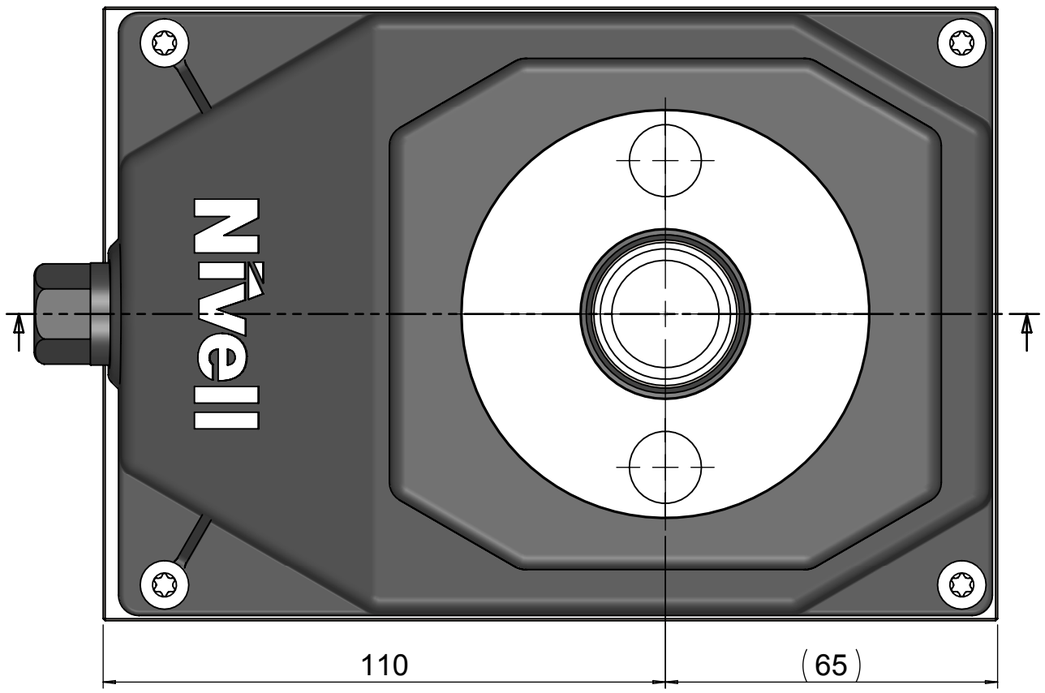

Technische Daten

Feinverstellung		10 mm
Verstellbelastung	max.	120 kN
Drehmoment an der Stellschraube	max.	72 Nm
Drehmoment an der Stellschraube für	10 kN	6 Nm
Schlüsselweite für Feinverstellung		17 mm
Höhenverstellung pro Umdrehung		0.546 mm
Gewicht		6.49 kg

Bearbeitungsmasse ohne Toleranzangabe nach DIN ISO 2768-mK

Länge	Toleranz
über 0,5-6	±0,1
über 6-30	±0,2
über 30-120	±0,3
über 120-400	±0,5
über 400-1000	±0,8
über 1000-2000	±1,2
über 2000-4000	±2,0

Schutzvermerk nach DIN 34 beachten!

	Datum	Name
Bearb	03.12.07	STM
Gepr	21.12.15	P. Bucher
Freiga	21.12.15	R. Bizaj

Nivell
CH - 5620 Bremgarten
Tel : + 41 / 56 6482380
Fax: + 41 / 56 6482381
E-mail: info@nivell.com

Massstab 1:1.2

Gewicht (kg):

Werkstoff, Halbzeug, Rohteil-Nr. usw.

Benennung

Schwerlastanker DK-2/10, Ø21

Zeichnungsnummer 3211-00

Index A3

Blatt 1 von 3

Originalgrösse der Zeichnung: A3

Ind.	Änd.-Nr.	Datum	Name

Ursprung: 3211-00 A1

Ers. f.:

Ers. d.: